ERFAHRUNG
&
INNOVATION

PowerBeam & Dacor for EXPERIENCE DAYS 2022 © xchange design GmbH

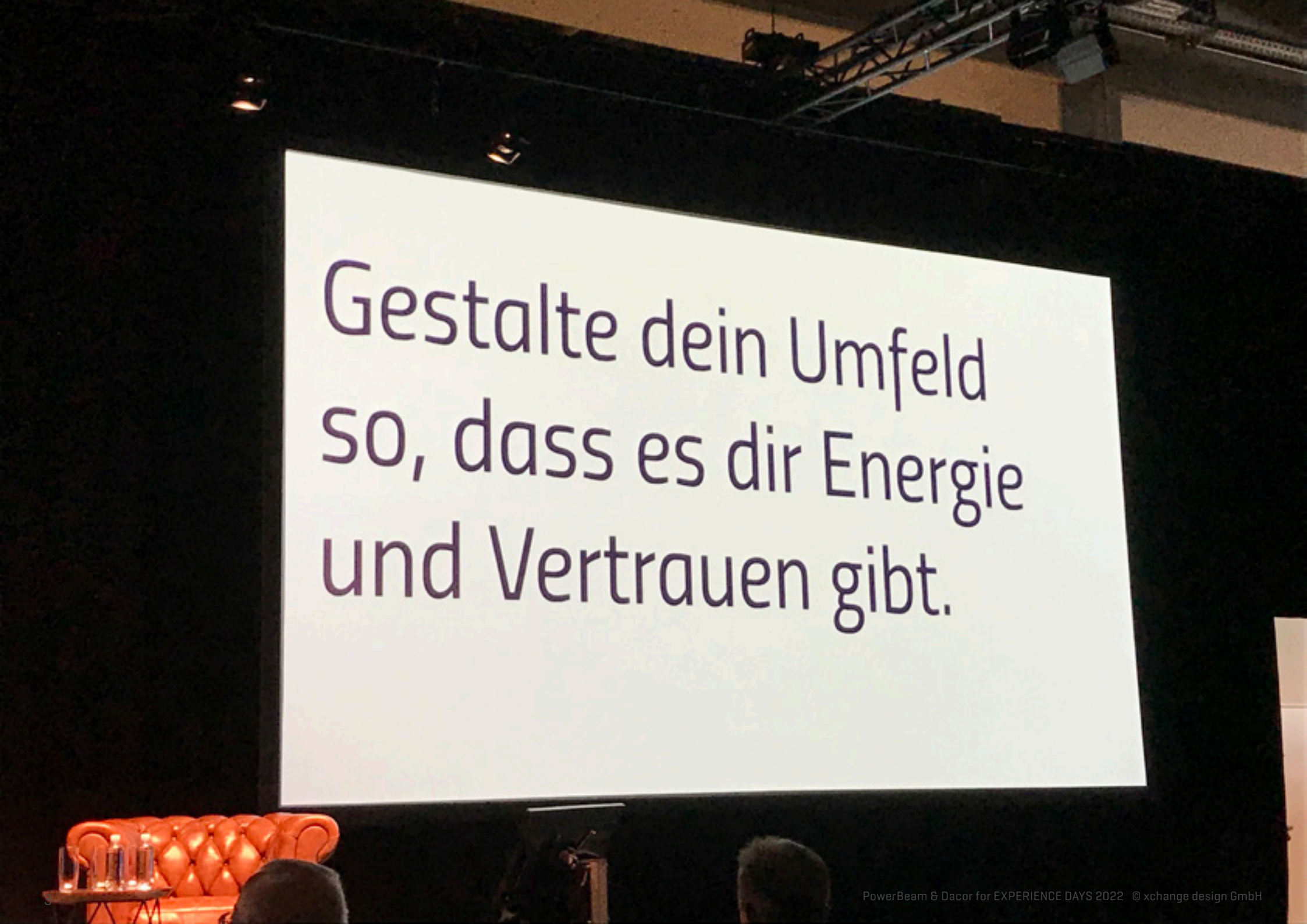

PowerBeam & Dacor for EXPERIENCE DAYS 2022 © xchange design GmbH

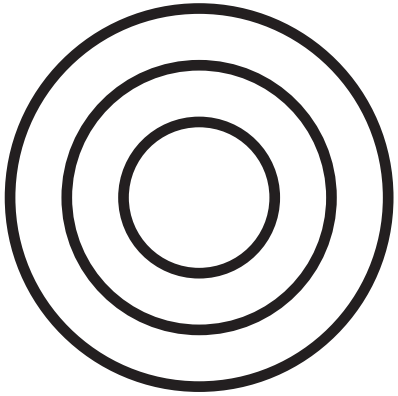

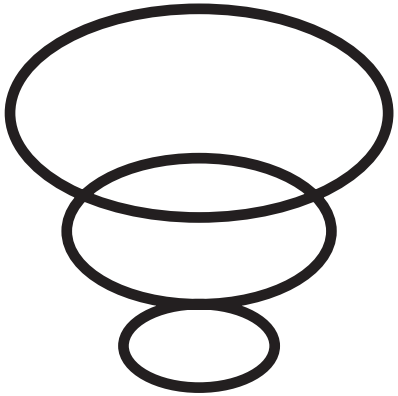

STANDPUNKT & PERSPEKTIVE

PowerBeam & Dacor for EXPERIENCE DAYS 2022 © xchange design GmbH

PowerBeam & DACOR

PowerBeam & Dacor for EXPERIENCE DAYS 2022 © xchange design GmbH

PowerBeam

PowerBeam & Dacor for EXPERIENCE DAYS 2022 © xchange design GmbH

Less,

But

Better.

1 innovativ
2 brauchbar
3 ästhetisch
4 verständlich
5 unaufdringlich
6 ehrlich
7 langlebig
8 konsequent
9 umweltfreundlich
0 pur

Zehn Thesen für gutes Design von Dieter Rams

PowerBeam & Dacor for EXPERIENCE DAYS 2022 © xchange design GmbH

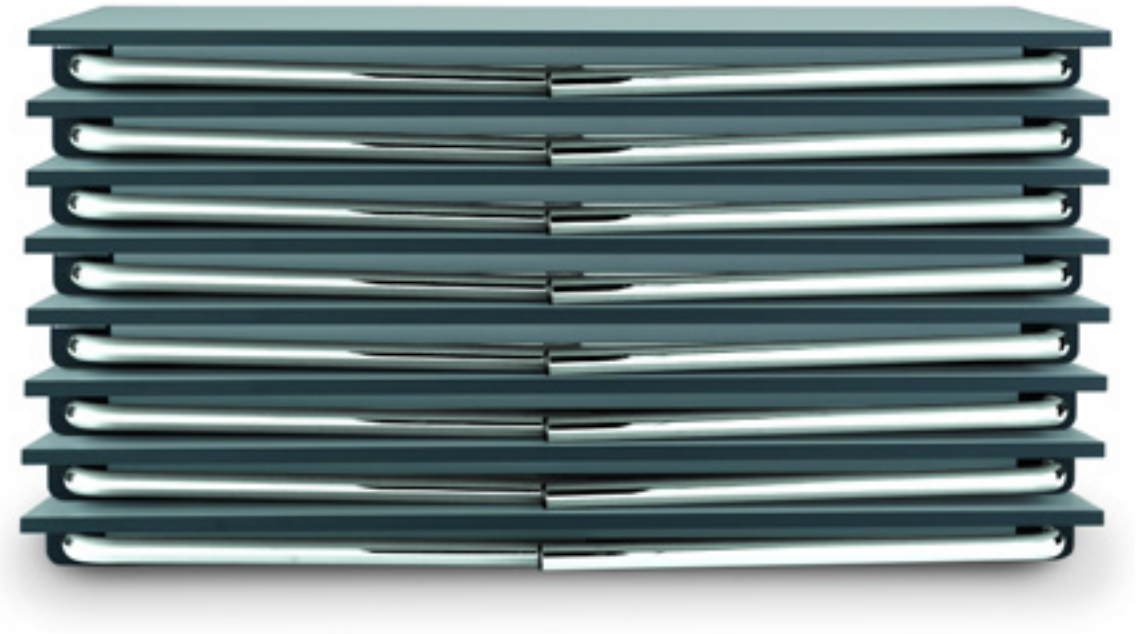

Handling

Quality

Design

System 2004

PowerBeam & Dacor for EXPERIENCE DAYS 2022 © xchange design GmbH

iPhone
2007

PowerBeam & Dacor for EXPERIENCE DAYS 2022 © xchange design GmbH

Energie & PowerBeam 2022

 © xchange design GmbH

1 einfaches Handling
2 auf / unter dem Tisch
3 werkzeuglose Montage
4 abnehmbar
5 frei platzierbar
6 einfache Kabelführung
7 modulare Bestückung
8 Ganzmetallgehäuse
9 zeitlose Formgebung
0 Aufbewahrungsbox

PowerBeam & Dacor for EXPERIENCE DAYS 2022 © xchange design GmbH

Power Beam & Dacor for EXPERIENCE DAYS 2024 © xchange design GmbH

PowerBeam & Dacor for EXPERIENCE DAYS 2022 © xchange design GmbH

PowerBeam & Dacor fo... PERIENCE DAYS 2022 ©Xchange design Gmbh

 © xchange design GmbH

PowerBeam 6 Gacor for EXPERIENCE DAYS 2022 © xchange design GmbH

PowerBeam & Dacor for EXPERIENCE DAYS 2022 © xchange design GmbH

PowerBeam Schnellverbinder

 © xchange design GmbH

PowerBeam & Dacor for EXPERIENCE DAYS 2022 © xchange design GmbH

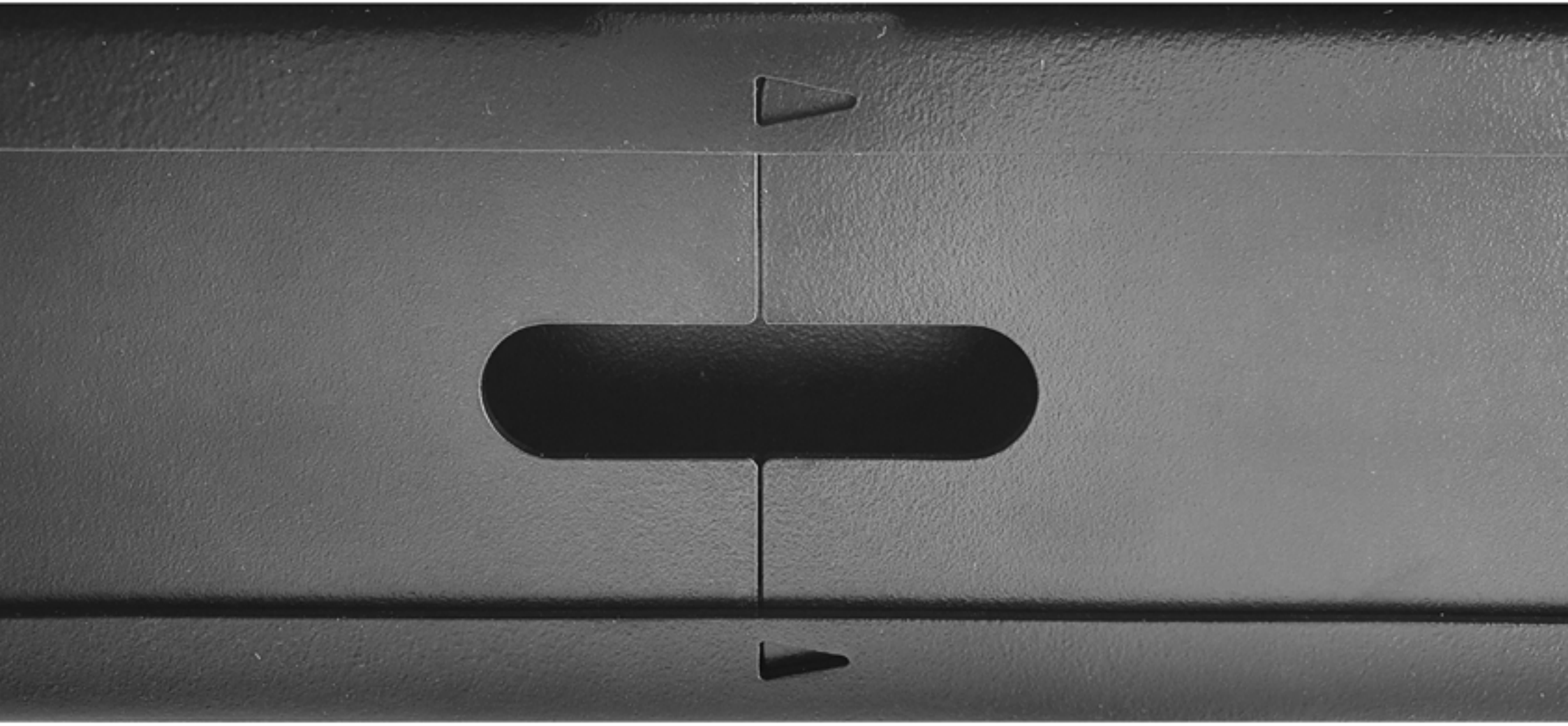

zum Lösen in Pfeilrichtung drücken

PowerBeam & Dacor for EXPERIENCE DAYS 2022 © xchange design GmbH

Aufbewahrungsbox für bis zu 18 PowerBeam

 © xchange design GmbH

Auftischklemme

PowerBeam

Adapterplatte

PET Kabelkanal

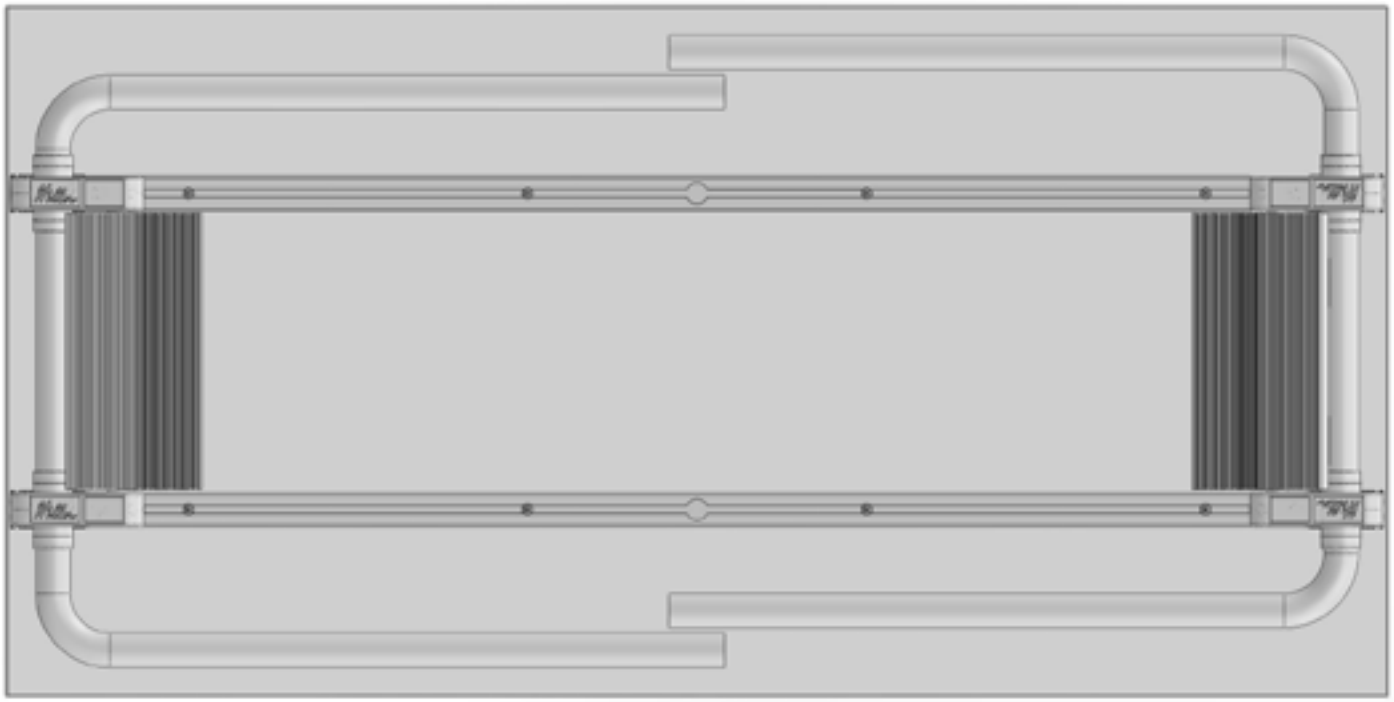

System24 Applikation

Auftischklemme

PowerBeam

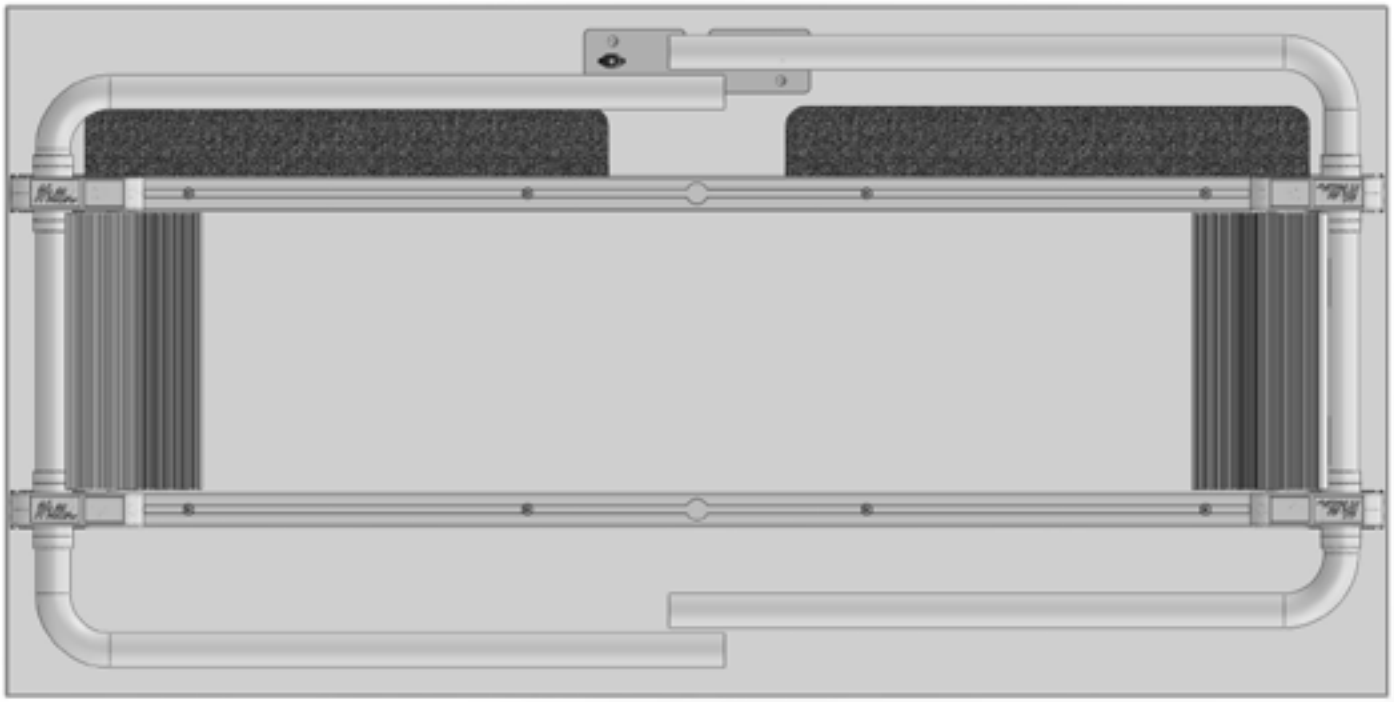

System24 Applikation

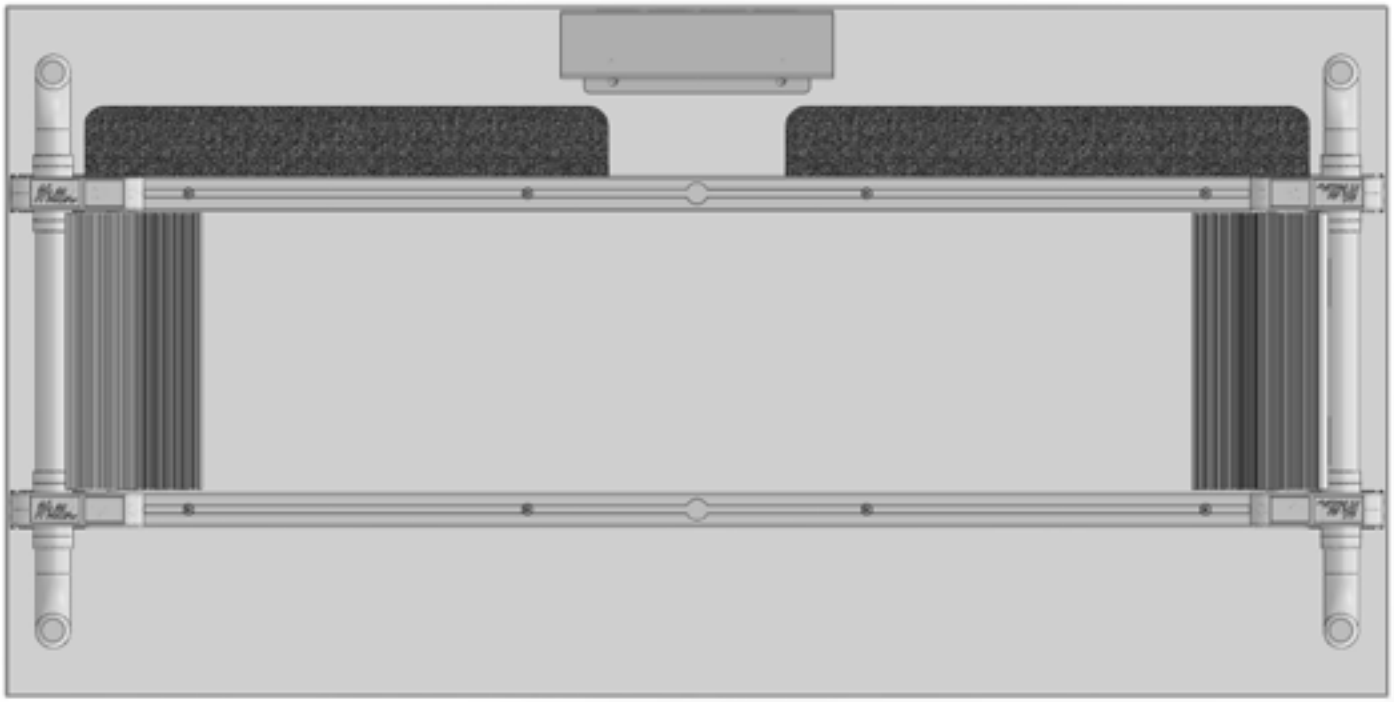

System24 Applikation

System24 Applikation

PowerBeam & Dacor for EXPERIENCE DAYS 2022 © xchange design GmbH

Auftischklemme

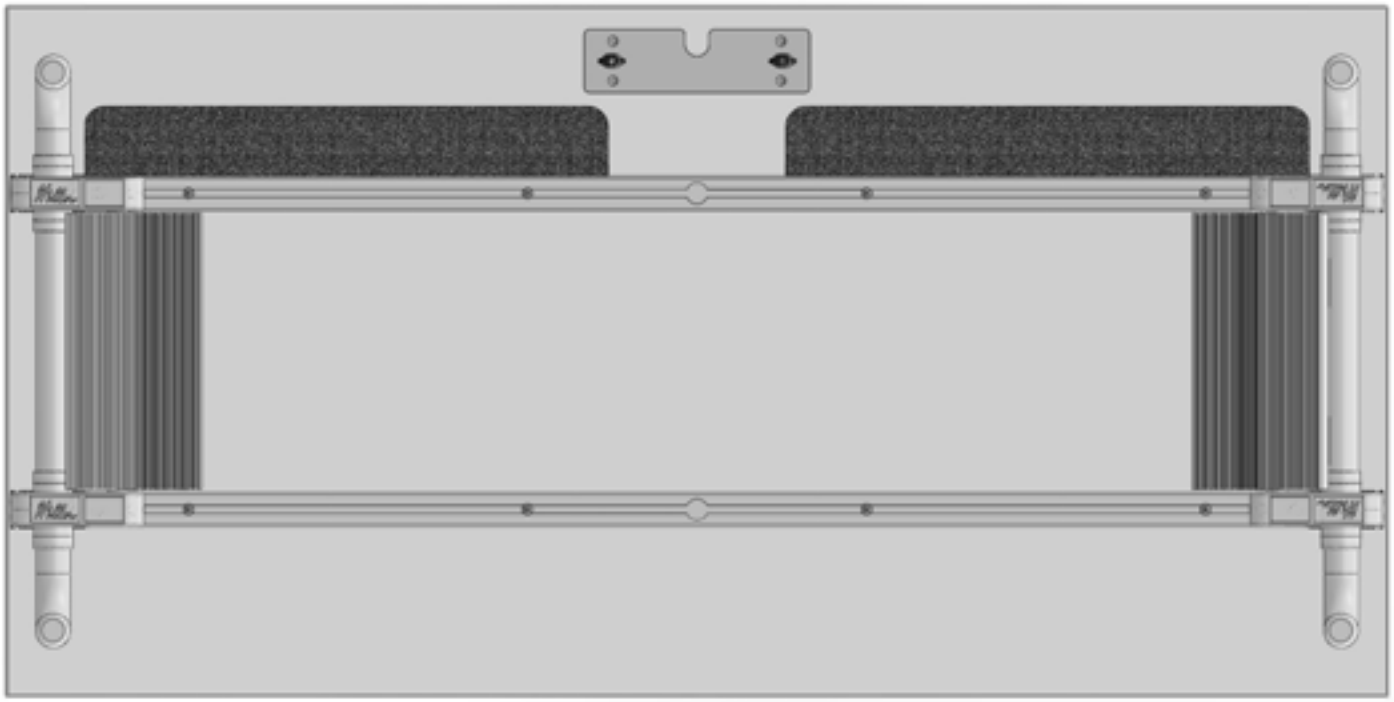

System24 Applikation

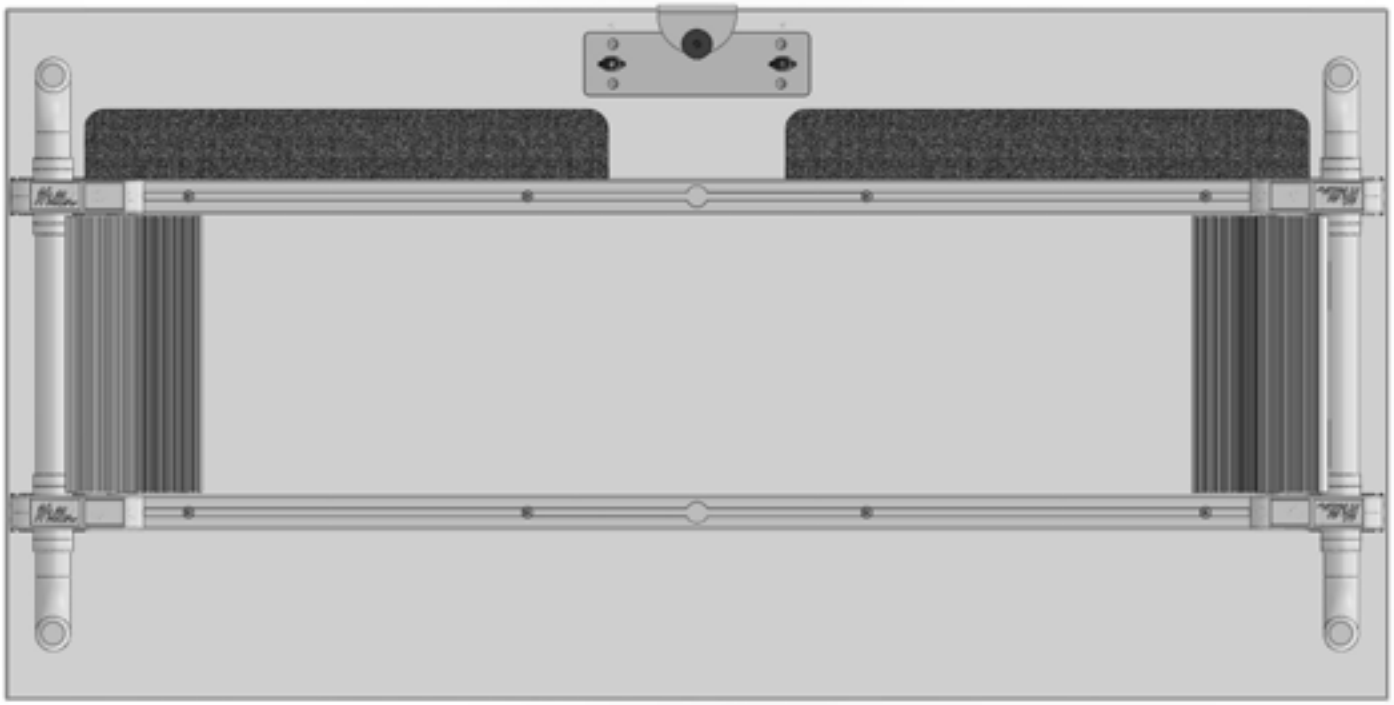

System24 Applikation

System24 Applikation

 © xchange design GmbH

PowerBeam Präsentationsbox

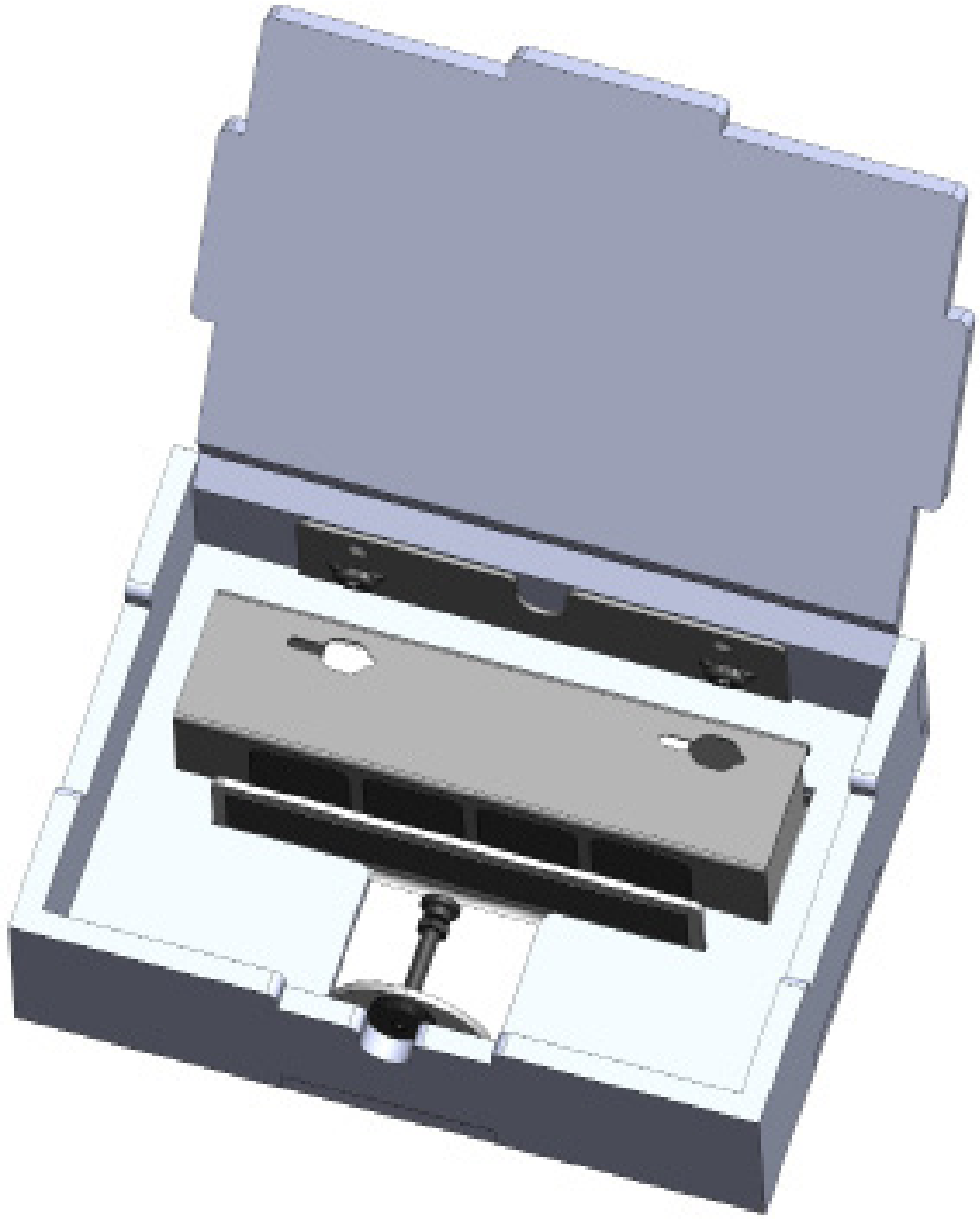

PowerBeam & Dacor for EXPERIENCE DAYS 2022 © xchange design GmbH

PowerBeam Präsentationsbox

 © xchange design GmbH

POWER BEAM

© 2022/05/13

Angebotstool

PowerBeam Angebotstool

Deutschland / Österreich

in die grün hinterlegten Felder
bitte die Anzahl der Artikel bzw. Rabatt
für Bestellung einfügen

Menge	Artikel	Hinweis	Art.nr.	Einzelpreis	Gesamt
1	**PowerBeam**	4x Schuko D	PB40_10-01		
0	**PowerBeam**	3x Schuko D, 1x USB A+C Lader	PB40_10-04		
2	**Adapterplatte**		PB40_10-51		
	Adapterplatte hohe Kante	innere Kantenhöhe 35mm	PB40_10-55		
	Tischklemme klein	Klemmbereich 8-30mm	PB40_10-52		
	Tischklemme groß	Klemmbereich 19-54mm	PB40_10-53		
1	**Zuleitung 3,0m**		PB40_10-71		
	Weiterleitung 1,5m		PB40_10-81		
	Weiterleitung 2,0m		PB40_10-82		
	Kabelkanal PET 380mm		PB40_10-91		
2	**Kabelkanal PET 580mm**		PB40_10-92		

		Gesamt
1%	**Rabatt**	
	Total	

POWER BEAM

Beispiel Set für SYSTEM 24

PowerBeam Set - Einzeltisch SYSTEM 24

Deutschland / Österreich

SYSTEM 24

1400 x 600 mm
1400 x 700 mm
1400 x 800 mm

in die grün hinterlegten Felder
bitte die Anzahl der Artikel bzw. Rabatt
für Bestellung einfügen

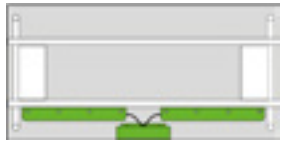

empfohlene Konfiguration

Menge	Artikel	Hinweis	Art.nr.	Einzelpreis	Gesamt
1	**PowerBeam**	4x Schuko D	PB40_10-01		
1	**Adapterplatte**		PB40_10-51		
	Tischklemme klein	Klemmbereich 8-30mm	PB40_10-52		
1	**Zuleitung 3,0m**		PB40_10-71		
2	**Kabelkanal PET 580mm**		PB40_10-92		
					Gesamt
			10%		**Rabatt**
					Total

Angebotskurztext

PowerBeam Set bestehend aus:
- 1 x PowerBeam 4x Schuko
- 1 x Adapterplatte
- 1 x Zuleitung 3,0m
- 2 x Kabelkanal PET 580mm

Gesamtsumme, netto ab Werk

DACOR

BAUHAUS & BAROCK

PowerBeam & Dacor for EXPERIENCE DAYS 2022 © xchange design GmbH

MC - MULTIPURPOSE & CONTEMPORARY

Café
Public Spaces
Lobby
Lounge
Conference
HOME OFFICE
Learning Space
Open Office
Training
Dining
Private Office

PowerBeam & Dacor for EXPERIENCE DAYS 2022 © xchange design GmbH

MC project

PowerBeam & Dacor for EXPERIENCE DAYS 2022 © xchange design GmbH

MC project

PowerBeam & Dacor for EXPERIENCE DAYS 2022 © xchange design GmbH

PRODUKTENTWICKLUNG

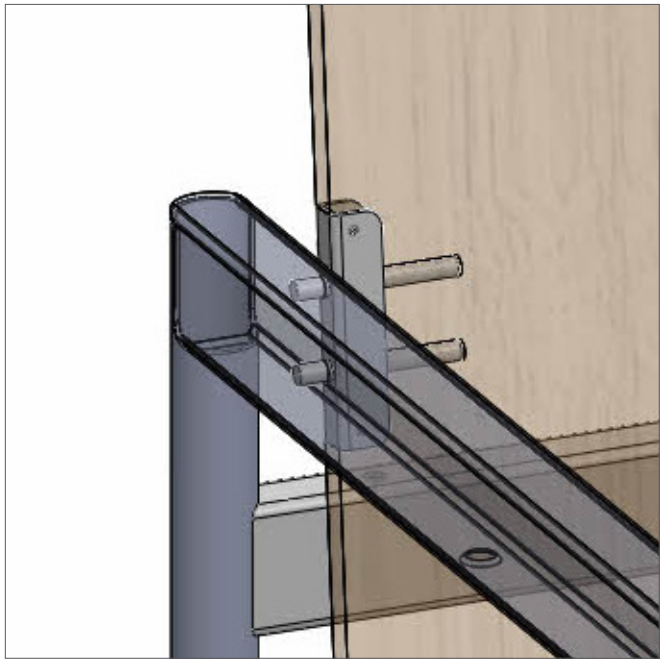

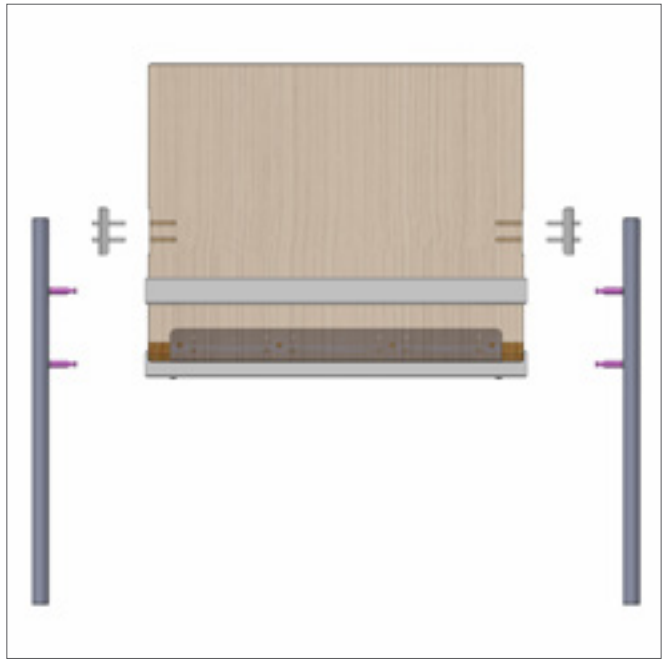

PowerBeam & Dacor for EXPERIENCE DAYS 2022 © xchange design GmbH

MUSTERBAU

Powerbeam & Dacor for EXPERIENCE DAYS 2022 © [illegible] design GmbH

Polyrattan & Dacor for EXPERIENCE DAYS 2022 © xchange design GmbH

PowerBeam & Dacor for EXPERIENCE DAYS 2022 © xchange design GmbH

© xchange design GmbH

Powerbeam & Dacor for EXPERIENCE DAYS 2022 © xchange design GmbH

POLSTER STUDIEN

PowerBeat 16 Dacor for EXPERIENCE DAYS 2022 © xchange design GmbH

PRODUKTPORTFOLIO

Powered by Design for EXPERIENCE DAYS 2022 © xchange design GmbH

PowerBeam & Dacor for EXPERIENCE DAYS 2022 © xchange design GmbH

PowerBeam & Dacor for EXPERIENCE DAYS 2022 © xchange design GmbH

DACOR CARE

PowerBeam & Dacor for EXPERIENCE DAYS 2022 © xchange design GmbH

PowerBeam & Dacor for EXPERIENCE DAYS 2022 © xchange design GmbH

DACOR 2022

PowerBeam & Dacor for EXPERIENCE DAYS 2022 © xchange design GmbH